Kabelschuh Typ KS33
offen für M3
0.6 dick

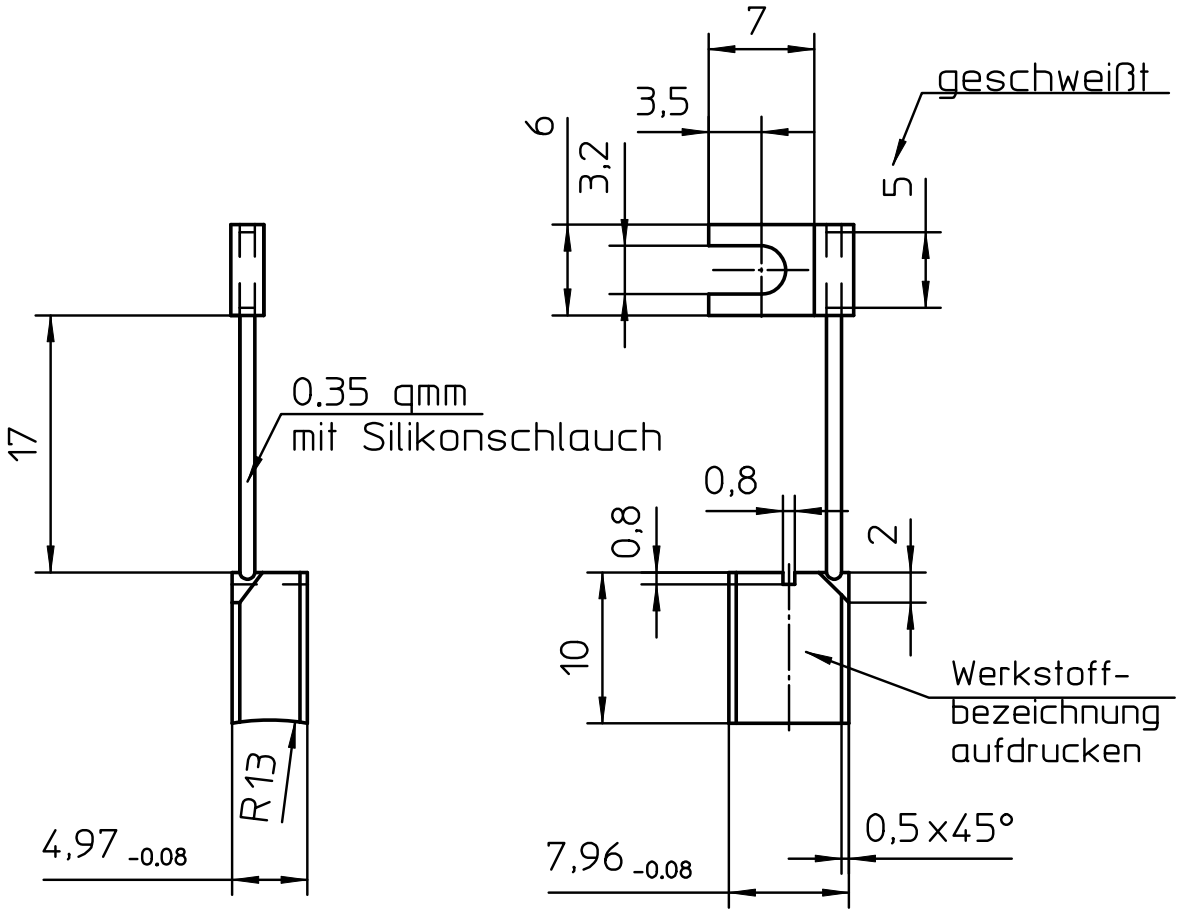

Lauffläche gerillt
Maße 0.6x0.3

nutzbare Kohlenlänge 5,5mm

Qualität: MG458

Lg.-Nr. 6081700027

Verwendungsbereich GNM31..				Zul. Abw. ISO 2768-m		Oberfläche	Maßstab 2 : 1	Gewicht
							Werkstoff, Halbzeug	
					Datum	Name	Benennung	
				Bearb.	5.Jul.2001	Schreiner	Kohlebürste	
				Gepr.				
				Norm				
				ENGEL Elektromotoren GmbH Am Klingenweg 7 65396 Walluf			Zeichnungsnummer 11347/406	Blatt Bl.
b	Werkstoffbez.eing	18.1.12	Schr					
a	Silikonschl. eingetr.	15.11.01	Schr					
Zust.	Aenderung	Datum	Name	Urspr.:			Ers.f.:	Ers.d.: