hohner
Elektrotechnik Werne

Serie PL
Series PL

Inkrementaler Drehgeber
mit Hohlwelle und selbstjustierendem patentierten System

Incremental rotary encoder
with hollow shaft and self-aligning system patented

Mechanische Daten / *Mechanics Data*

Haube / *Cover*:	ABS
Flansch / *Body*:	Aluminium / *Aluminium*
Welle / *Shaft*:	Edelstahl / *Stainless steel*
Kugellager / *Bearings*:	doppelt gelagert / *2 ballraces*
Gewicht / *Weight*:	250 g
IP Schutzart / *IP Protection*:	IP65 am Welleneingang und mit Kabelausgang (für Steckerversionen bitte anfragen) *Shaft side and cable output versions (for connector output please ask Hohner)*
Umdrehungen / *Rpm*:	max. 6000
Drehmoment / *Torque*:	3Ncm
Trägheitsmoment / *Inertia*:	40gcm²
Wellenbelastung / *Shaft Loading*:	Axial 30N - Radial 30N (max. Wert / *max. value*)

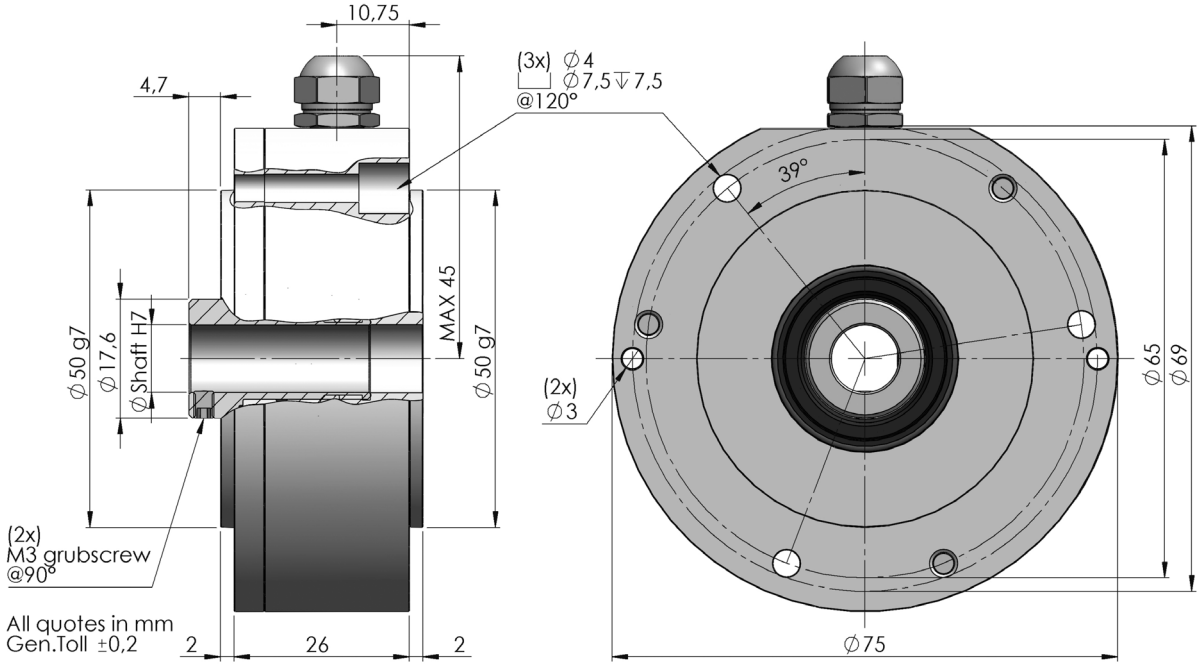

Alle Bilder sind Beispielbilder und können nicht als verbindlich eingestuft werden
All images are indicative and can not be considered binding the purpose of supplying

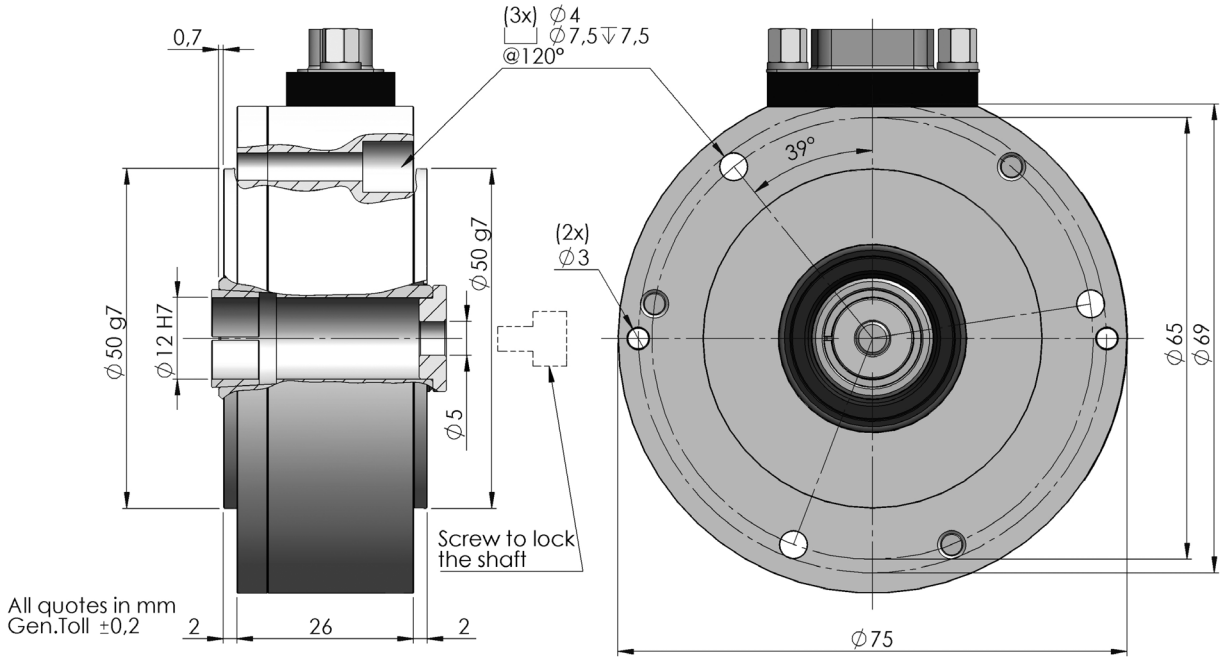

Alle Bilder sind Beispielbilder und können nicht als verbindlich eingestuft werden
All images are indicative and can not be considered binding the purpose of supplying

hohner
Elektrotechnik Werne

Serie PL

Ausgangssignale (cw) / *Output Signals*

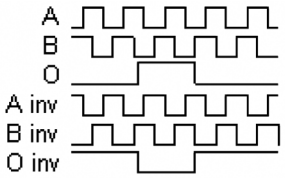

Elektronische Daten / *Electronics Data*

Versorgungspannung / *Power Supply*:	5/28 Volt, hängt von der Ausgangsschaltung ab *5/28 Volt, depends on the electronics circuit*
max Stromaufnahme / *Current consumption*:	40/80mA, hängt von der Ausgangsschaltung ab *40/80mA, depends on the electronics circuit*
Ausgangsbelastung / *Load*:	20/40mA
Frequenz / *Frequency*:	Bis zu 300KHz, hängt von der Ausgangsschaltung ab / *Up to 300KHz, depends on the electronics circuit*
Schutz / *Protections*:	Kurzschlussfest, Umkehrpolarität / *Against short circuit, reversal polarity*

Betriebstemperatur / *Operating Temp.*: -10/+70°C

Bestellbezeichnung / *Ordering Code*

PL	*	2	*		*	**	/	****
	Welle ***Shaft***		**Ausgangsschaltungen** ***Output***		**Anschlüsse** ***Connections***	**Optionen** ***Options***		**Auflösung** ***Resolution***
	6 = Ø 6mm 7 = Ø 7mm 8 = Ø 8mm 0 = Ø10mm A richiesta: 2 = Ø 12mm 4 = Ø 14mm 5 = Ø 15mm * K = Ø 12 mm Konus / conical * = Ø 15mm IP50		2= AB	PP11/28V	**SUB-D 9p** 1 = 9415 Rad. **DIN 5P** 2 = 9414 Rad. **Kabel / Cable** 3 = Cavo Rad.	0 = Keine / *None* Z = 0 Impuls 180° mit A verknüpft *Zero gated 180° to A* W= Impuls 90° mit AB verknüpft *Zero gated 90° to AB* Y = Versorgungssp. 5/12V für NPN/OC/PP *Power supply 5/12V for NPN/OC/PP* U = Versorgungssp. 5/28V für PP *Power supply 5/30V for outputs PP** H= Stecker 9415 PIN-kompatibel mit anderen Hohner Modelle Connector 9415 pinout compatible with other Hohner models		max. 5.000
			3 = AB0	PP11/28V				
			N = AB+$\overline{AB}$	PP11/28V				
			P = AB0+$\overline{AB0}$	PP11/28V				
			B = AB	OC11/28V				
			C = AB0	OC11/28V				
			G = AB	NPN 11/28V				
			H = AB0	NPN 11/28V				
			5= AB+$\overline{AB}$	LD5V				
			6= AB0+$\overline{AB0}$	LD5V				
			8 = AB+$\overline{AB}$	LD5/12V				
			9 = AB0+$\overline{AB0}$	LD5/12V				
			S = AB+$\overline{AB}$	LD15/24V(out 12V) 20mA per Kanal / *channel*				
			T = AB0+$\overline{AB0}$	LD15/24V(out 12V 20mA per Kanal /*channel*				
			K = AB0+$\overline{AB0}$	LD15/24 (out 5V) 20mA per Kanal /*channel*)				

Option U /Option U : Ausgangspegel TTL kompatibel / *outputs levels compatible TTL*
Low level output <0.5V • High level output > +VCC-1,9V

Anschlüsse / *Connections*

	0 Volt	+ Volt	A	B	$\overline{A}$	$\overline{B}$	0	$\overline{0}$
Kabel / *Cable* 5 polig /*5 pole*	Weiß *White*	Braun *Brown*	Grün *Green*	Gelb *Yellow*			Grau *Gray*	
Kabel / *Cable* 8 polig / *8 pole*	Schwarz *Black*	Blau *Blue*	Braun *Brown*	Beige *Beige*	Grün *Green*	Gelb *Yellow*	Rosa *Pink*	Violett *Violet*
Stecker / *Connector* 9414	Pin1	Pin2	Pin3	Pin4				Pin5
Stecker / *Connector* 9415	Pin1	Pin2	Pin3	Pin4	Pin6	Pin7	Pin5	Pin8
Stecker 7 *Connector* 9415 Option H / *option H*	Pin1	Pin2	Pin3	Pin4	Pin5	Pin6	Pin7	Pin8

Alle Bilder sind Beispielbilder und können nicht als verbindlich eingestuft werden
All images are indicative and can not be considered binding the purpose of supplying

Inkrementaler Drehgeber